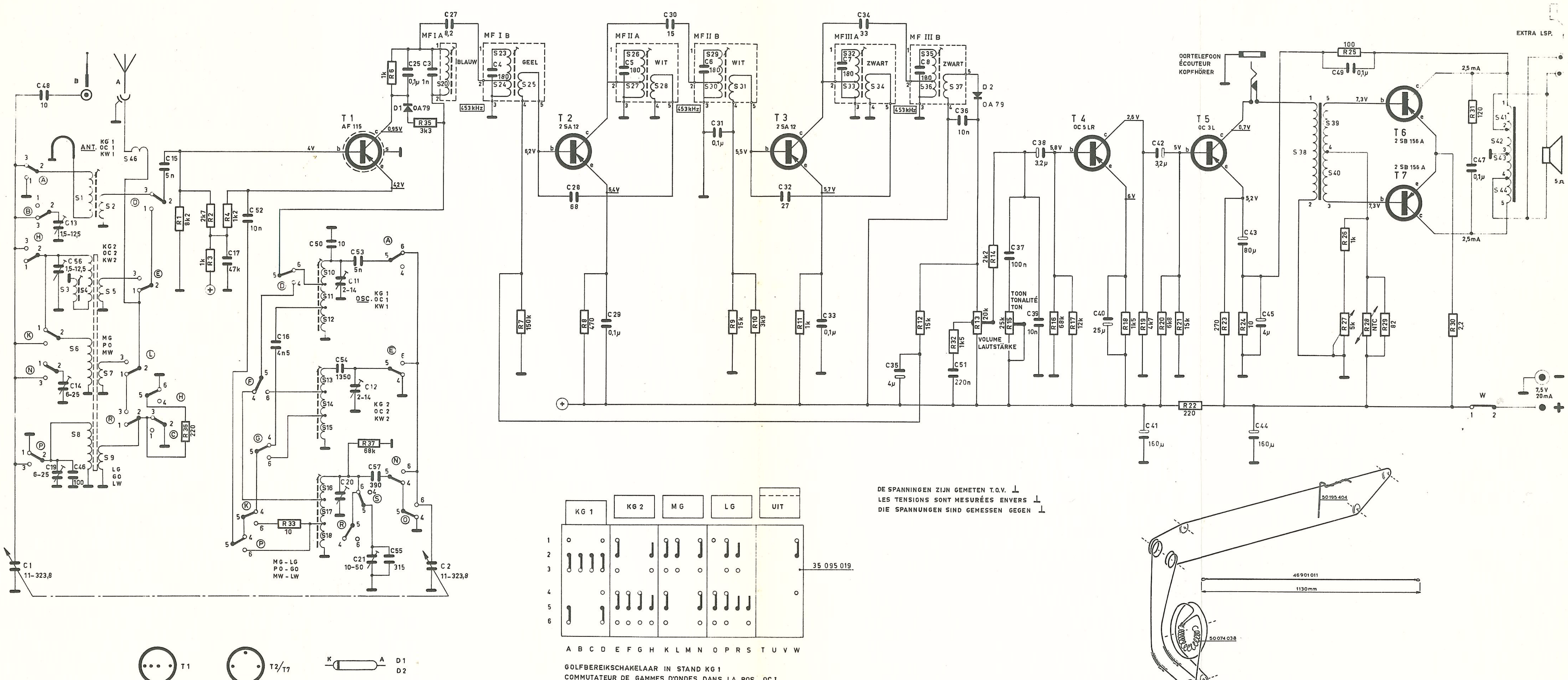

ERRES RP 663

C: 1 48 19 13 14 56 46 15 17 52 16 50 54 11 20 53 12 21 57 55 25 2 3 27 4 28 29 5 30 6 31 32 33 7 34 35 8 36 51 37 38 39 40 41 42 43 44 45 49 47

R: 1 36 2 3 4 33 37 6 7 8 9 10 11 12 32 13 14 15 16 17 18 19 20 21 22 23 24 26 27 25 28 29 30 31

S: 1 4 6 8 2 5 7 9 46 10 11 12 13 14 15 16 17 18 20 23 24 25 26 27 28 29 30 31 32 33 34 35 36 37 38 39 40 41 42 43 44

© van der Heem & Bloemsma documentatie centrum ®
www.vanderheem.com www.erres.eu vdheem@planet.nl